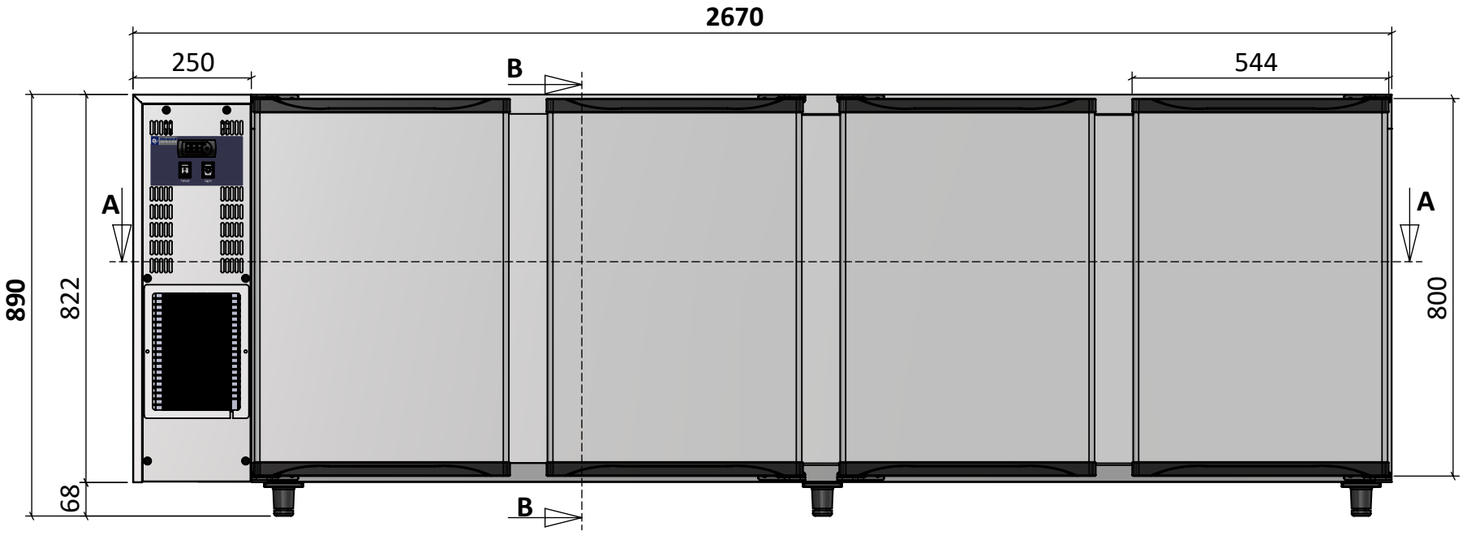

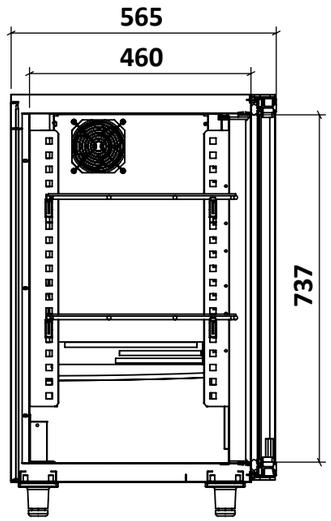

SECTION B-B
SCALE 1 : 13

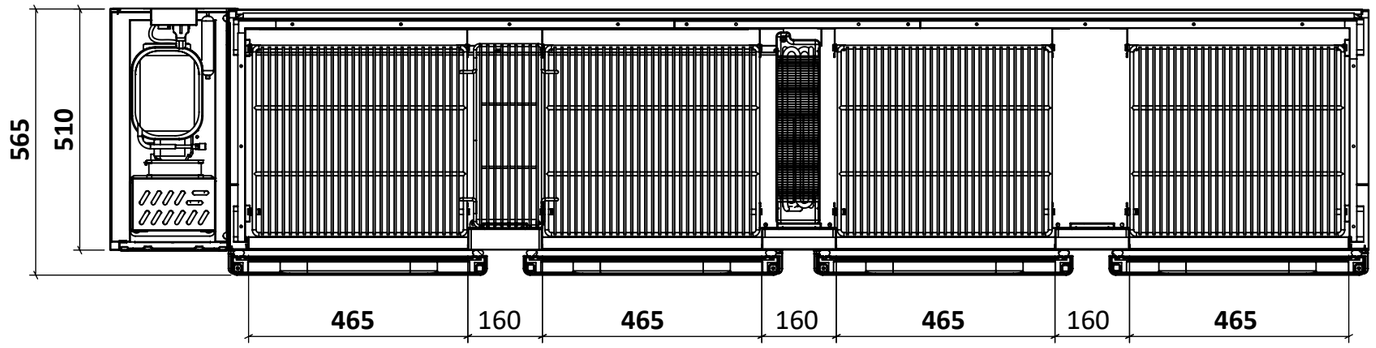

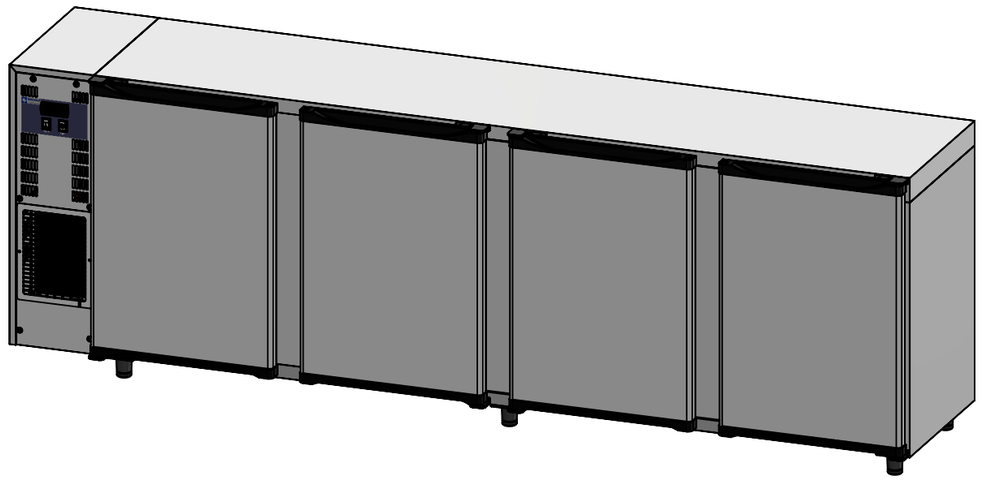

Dimension without Packaging: 2670 x 565 x 890/905mm
Dimension with Packaging: 2710 x 590 x 990mm
Interior Dimension: 2340 x 460 x 737mm

Bottles Cap. (33cl): 567 - 704
Cans Cap. (33cl): 1056 - 1152

Weight without Packaging: +/- 130 Kg
Weight with Packaging: +/- 180 Kg

Shelves: 8 x (455*405mm)

Localização: U:\ SOLID DESENHOS\Produtos\Frigobares Geral\FRIGOBARES 2018\FGB_4 51\F_PA FGB 451-267 PO-APO_801007-801009_100						Escala: 1:13/17	Superfície: --- / Peso: ---
				Data	Nome	Material: Skinplate / Inox	
			Des.:	02/07/2018		Denominação: **General Dimensions TAVT/4-R2 TAVX/4-R2**	
			Ver.:				
			Apr.:				
Modificação	Data	Nome					
Aviso ESTE DESENHO NÃO DEVE SER USADO NEM REPRODUZIDO NO TODO OU EM PARTE, SEM O PRÉVIO CONSENTIMENTO POR ESCRITO DA: O L ITREM S.A	Tolerâncias: Até 100 mm ; +/-1mm De 100 a 1000 mm ; +/- 1,5 mm Mais de 1000 mm ; 2mm Excepto quando expecificado no desenho					Modelo: FGB 451 /005	Nº Desenho: FGB 451/PA 02.01/G — Folha: 01 / 01 Fls
						Organigrama:	Desenho pai: **Cod: 801007_100/801009_100**