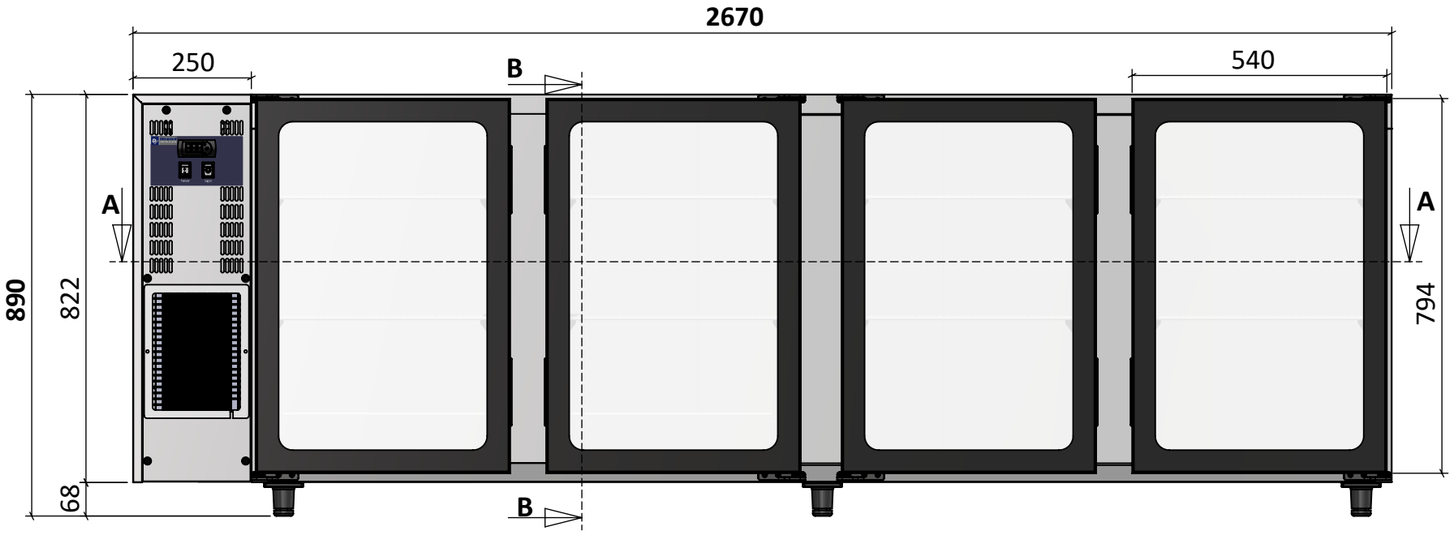


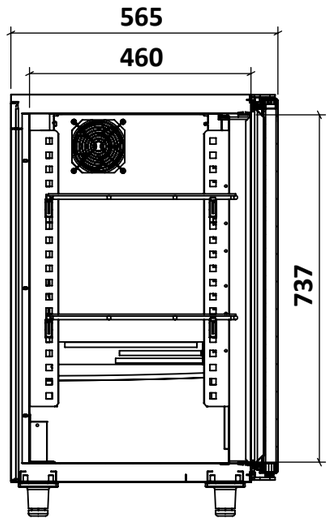


**SECTION B-B**
**SCALE 1 : 13**

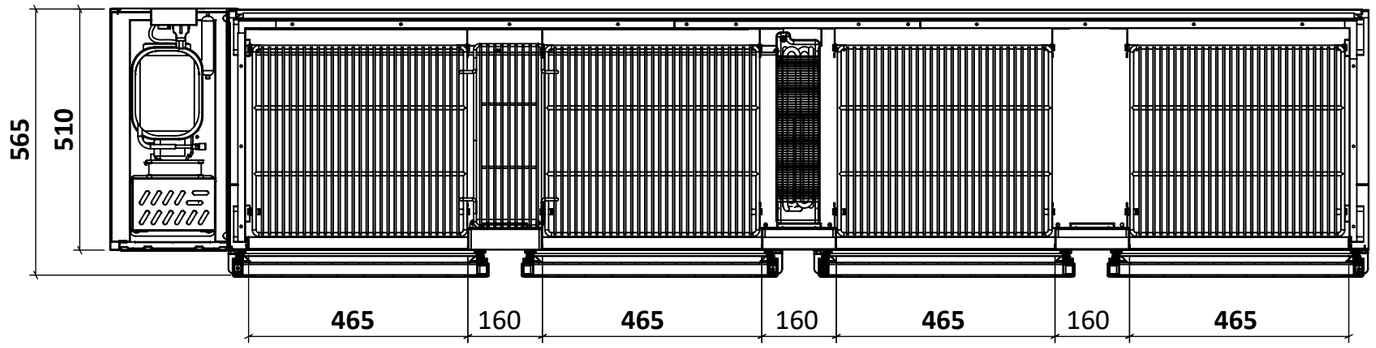


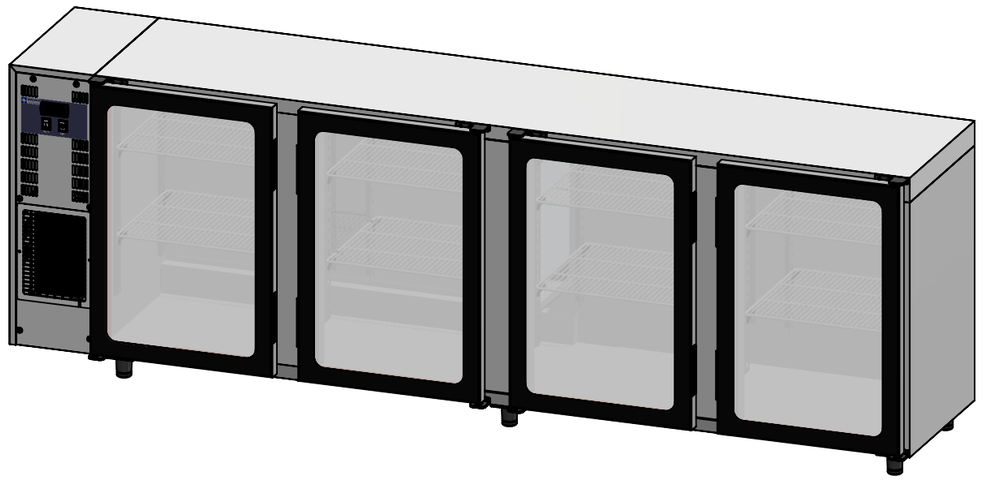

**Dimension without Packaging: 2670 x 565 x 890/905mm**
**Dimension with Packaging: 2710 x 590 x 990mm**
**Interior Dimension: 2340 x 460 x 737mm**

**Bottles Cap. (33cl): 567 - 704**
**Cans Cap. (33cl): 1056 - 1152**

**Weight without Packaging: +/- 166 Kg**
**Weight with Packaging: +/- 209 Kg**

**Shelves: 8 x (455*405mm)**

| | | | | | | | |
|---|---|---|---|---|---|---|---|
| Localização: U:\ SOLID DESENHOS\Produtos\Frigobares Geral\FRIGOBARES 2018\FGB_4 51\F_PA FGB 451-267 PV-APV_801011-801013_100 | | | | | | Escala: 1:13/17 | Superfície: --- / Peso: --- |
| | | | | Data | Nome | Material: Skinplate / Inox | |
| | | | Des.: | 02/07/2018 | | Denominação: **General Dimensions TAVT/4G-R2 TAVX/4G-R2** | |
| | | | Ver.: | | | | |
| | | | Apr.: | | | | |
| Modificação | Data | Nome | | | | | |
| Aviso ESTE DESENHO NÃO DEVE SER USADO NEM REPRODUZIDO NO TODO OU EM PARTE, SEM O PRÉVIO CONSENTIMENTO POR ESCRITO DA: O L ITREM SA | Tolerâncias: Até 100 mm ; +/-1mm De 100 a 1000 mm ; +/- 1,5 mm Mais de 1000 mm ; 2mm Excepto quando expecificado no desenho | | | | | Modelo: FGB 451 /005 | Nº Desenho: FGB 451/PA 02.01/G / Folha: 01 / 01 Fls |
| | | | | | | Organigrama: | Desenho pai: **Cod: 801011_100/801013_100** |